bworld

www.bruder.de/62611

just like the real thing

bruder toys · jouets spielwaren

bworld

bruder toys · jouets spielwaren

62611 Kuh- und Kälberstall mit Landwirt
Cow and calf barn with farmer

D:	Bitte beachten Sie die beiliegenden Gebrauchshinweise.
GB/USA/IN:	Please follow the included instructions for use.
F:	Veillez aux règles d'utilisation jointes.
E/MEX:	Observe las instrucciones de uso adjuntas.
IT:	Seguire le istruzioni per l'uso allegate.
NL:	De bijgesloten gebruiksaanwijzingen in acht nemen a.u.b.
CZ:	Respektujte prosím přiložené pokyny k použití.
PL:	Prosimy przestrzegać załączonych wskazówek użytkowania.
SK:	Dodržiavate priložené pokyny k používaniu.
HU:	Vegye figyelembe a mellé csomagolt használati utasítást.
S:	Var god beakta den bifogade användningsinstruktioner.
FIN:	Lue oheiset käyttöohjeet huolellisesti ja noudata niitä.
PT:	Respeite as instruções de utilização em anexo.
GR:	Παρακαλώ λάβετε υπόψη τις συνημμένες υποδείξεις χρήσης.
DK:	Overhold de vedlagte henvisninger om brug.
SLO:	Prosimo, upoštevajte priložena navodila za uporabo.
EST:	Lugege kaasasolevat kasutusjuhendit.
RO:	Vă rugăm să respectaţi instrucţiunea de folosire alăturată.
LT:	Prašome laikytis pridėtų naudojimo nurodymų.
LV:	Lūdzu, ievērojiet pievienotos lietošanas norādījumus.
BG:	Спазвайте приложените указания за употреба.
HR:	Molimo Vas da se pridržavate priloženih napomena o korištenju.
RUS:	Просьба соблюдать прилагаемую инструкцию по применению.
TR:	Lütfen birlikte verilen kullanım bilgilerini dikkate alın.
JP:	付いてある使用説明書に従ってください。
KOR:	제품과 함께 제공된 사용지침을 준수하십시오.
SA:	برجاء مراعاة إرشادات الاستعمال المرفقة.

⚠ WARNING:
CHOKING HAZARD - Small parts
Not for children under 3 years

⚠ ATTENTION:
Danger d´étouffement - car présence de petits éléments
Ne convient pas aux enfants de moins de trois ans

4+ Altersempfehlung Recommended age Age recommandé

MADE BY BRUDER EU GERMANY

bruder toys · jouets spielwaren

Bruder Spielwaren GmbH + Co. KG
Bernbacher Str. 94-98
90768 Fürth/Germany

Telefon: +49 (0) 911 75209-230
Telefax: +49 (0) 911 75209-229
service@bruder.de

www.bruder.de

KBLB158 / XXX / XXXX

bruder, bworld and its transliterations are registered trademarks of BRUDER Spielwaren GmbH + Co. KG.

брудер 브루더 布鲁德 ब्रूडर
буорлд 비월드 布鲁德世界 बिवर्ल्ड

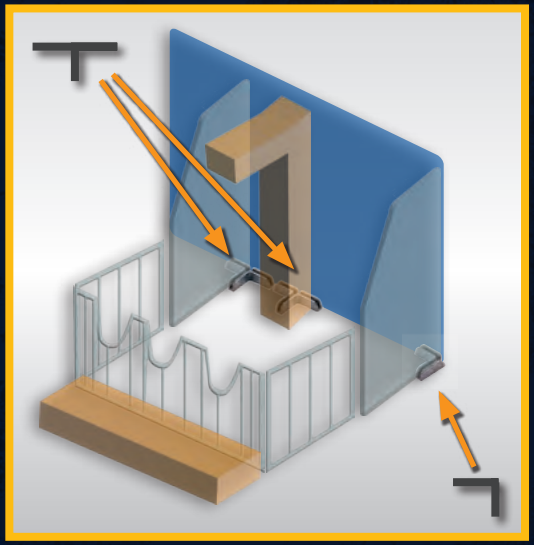

bworld®
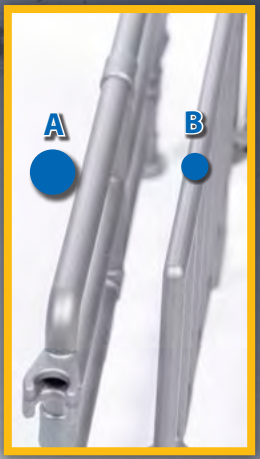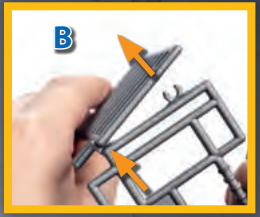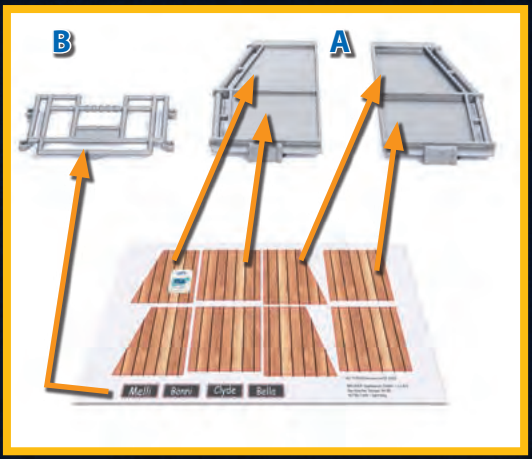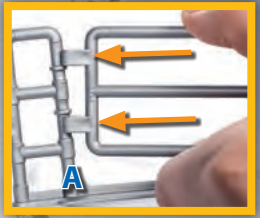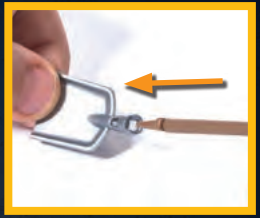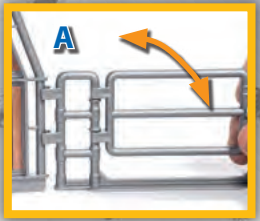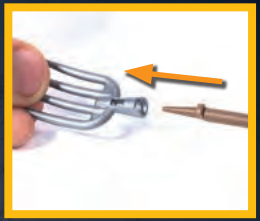
www.bruder.de/62611